VALVULAS Y ACCESORIOS DEL MEDITERRANEO

TRAMPILLON 145x145 - VM69



Materiales

-	**Cuerpo**	HPDE
-	**Tapa**	Fundición Dúctil GJS-500-7 según UNE-EN 1563
-	**Recubrimiento**	Pintura bituminosa negra
-	**Clase**	B-125 según UNE-EN124
-	**Peso**	3,8 kgs

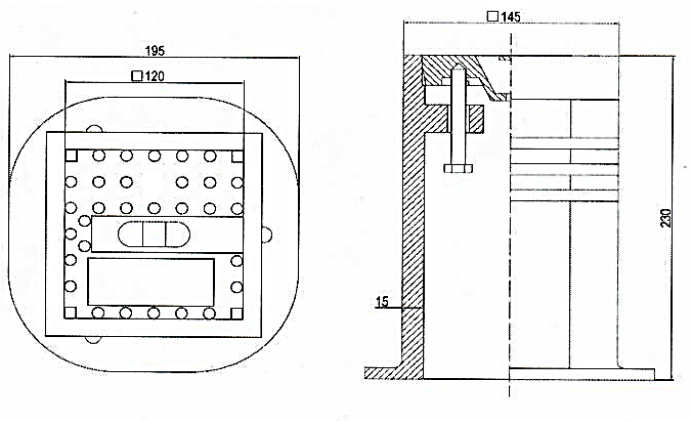

Los datos incluidos en esta ficha son aproximados y a titulo informativo. VALME se reserva el derecho de modificar total o parcialmente las características y materiales de cualquiera de sus productos.